66290

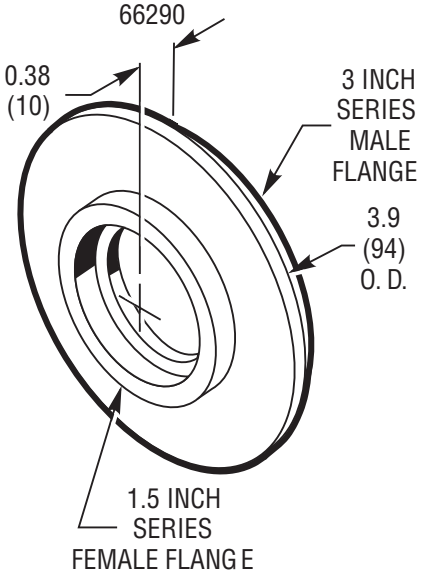

66292

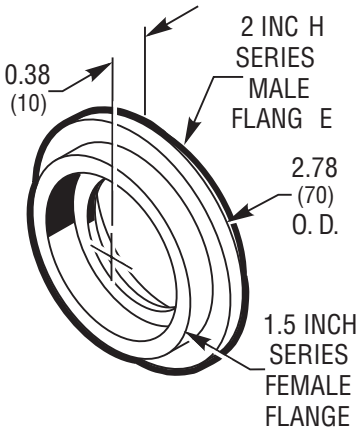

66293

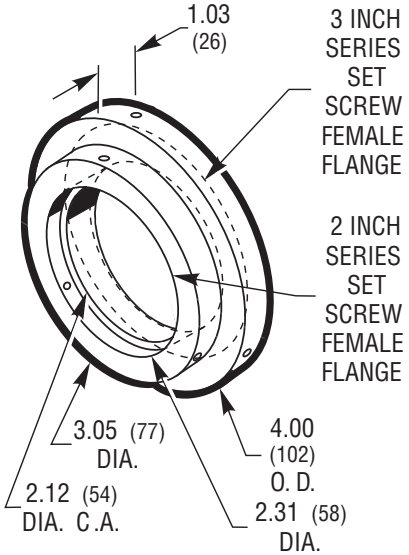

66297

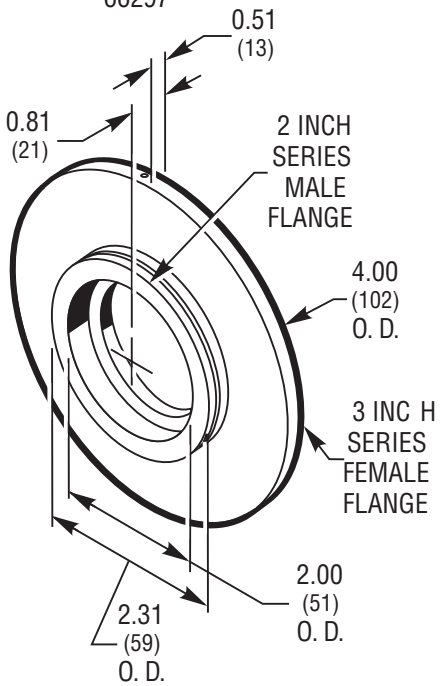

66289

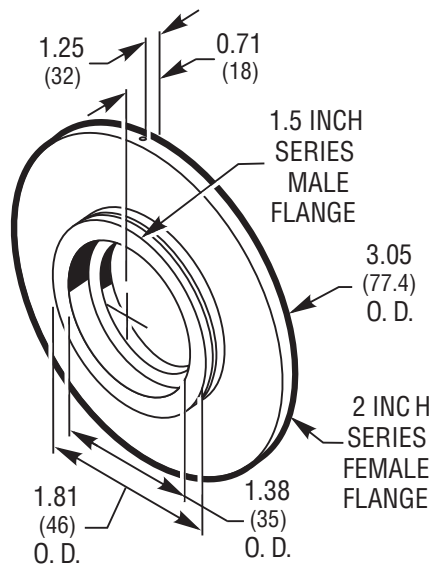

Newport