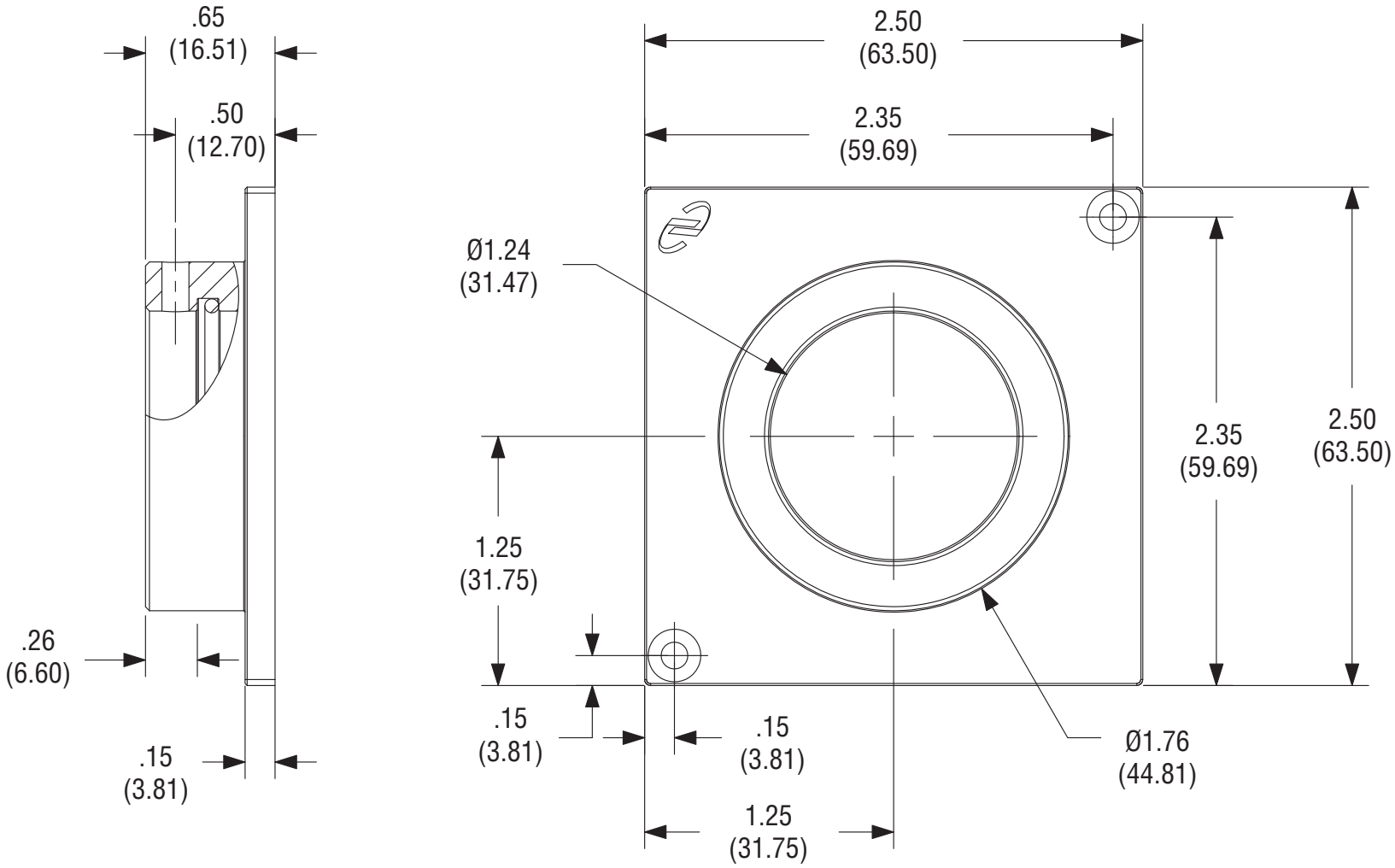
.65
(16.51)
.50
(12.70)
.26
(6.60)
.15
(3.81)
2.50
(63.50)
2.35
(59.69)
Ø1.24
(31.47)
2.35
(59.69)
2.50
(63.50)
1.25
(31.75)
.15
(3.81)
.15
(3.81)
Ø1.76
(44.81)
1.25
(31.75)

Newport