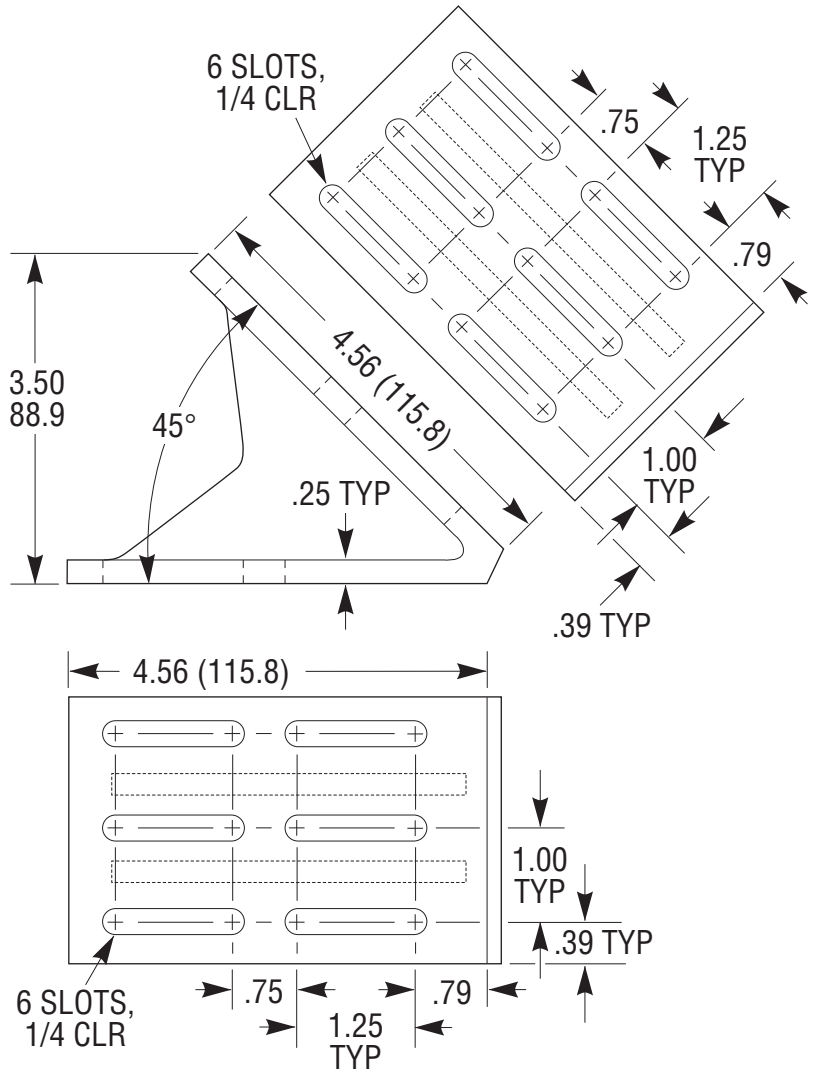
6 SLOTS,
1/4 CLR
.75
1.25
TYP
.79
3.50
88.9
45°
4.56 (115.8)
.25 TYP
1.00
TYP
.39 TYP
4.56 (115.8)
1.00
TYP
.39 TYP
6 SLOTS,
1/4 CLR
.75
.79
1.25
TYP

Newport