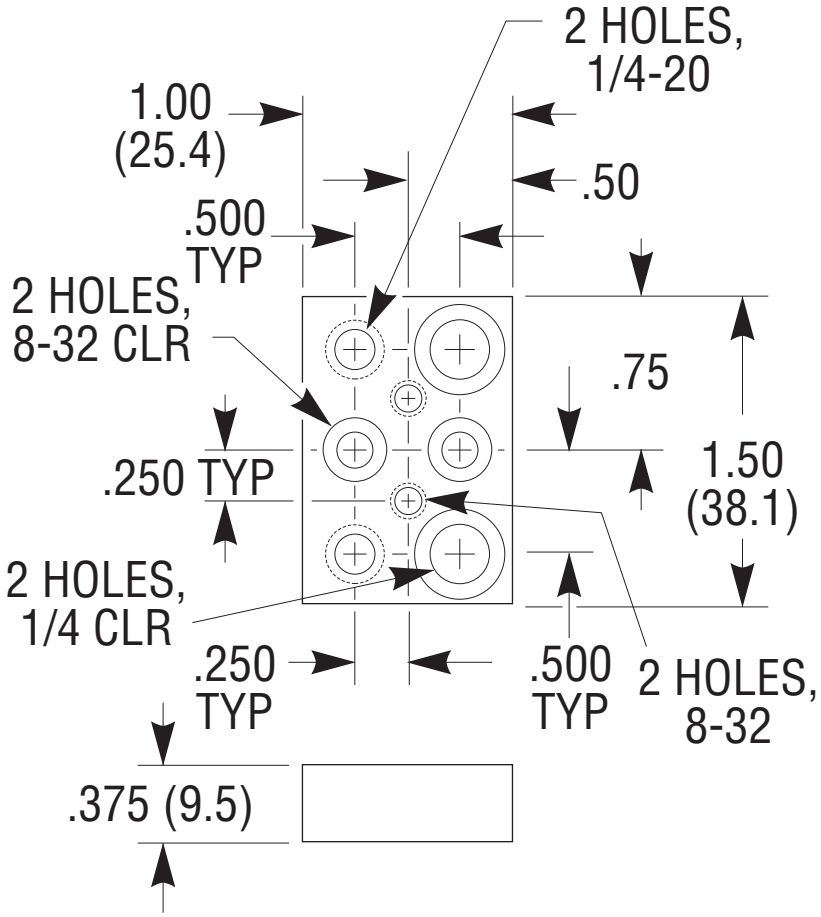
2 HOLES,
1/4-20
1.00
(25.4)
.50
.500
TYP
2 HOLES,
8-32 CLR
.75
.250 TYP
1.50
(38.1)
2 HOLES,
1/4 CLR
.250
TYP
.500
TYP
2 HOLES,
8-32
.375 (9.5)

Newport