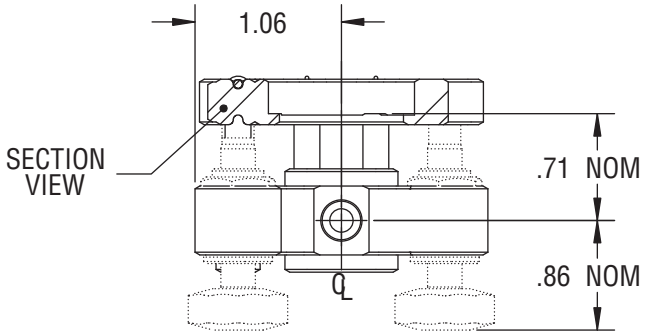
1.06
SECTION
VIEW
.71 NOM
.86 NOM
℄

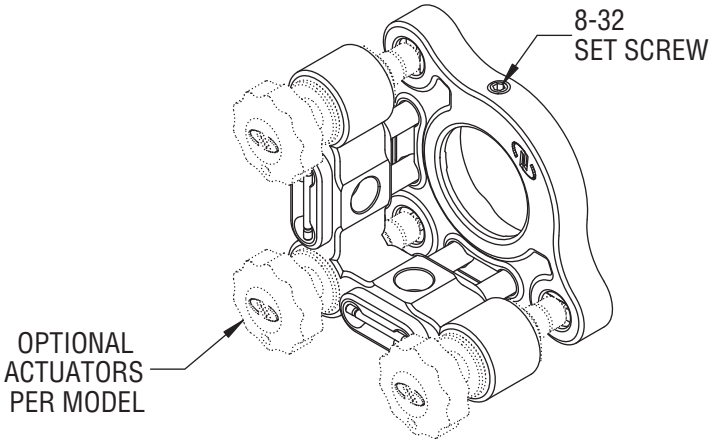
8-32
SET SCREW
OPTIONAL
ACTUATORS
PER MODEL

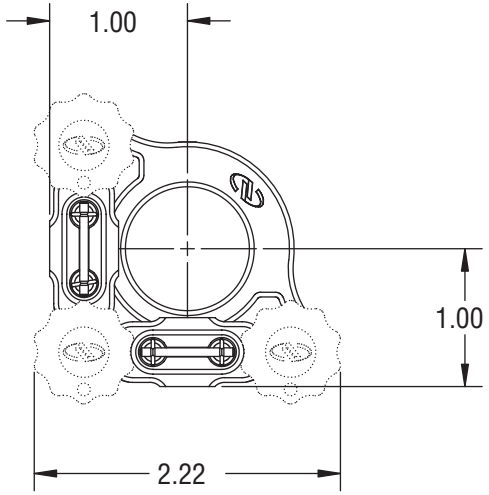
1.00
1.00
2.22

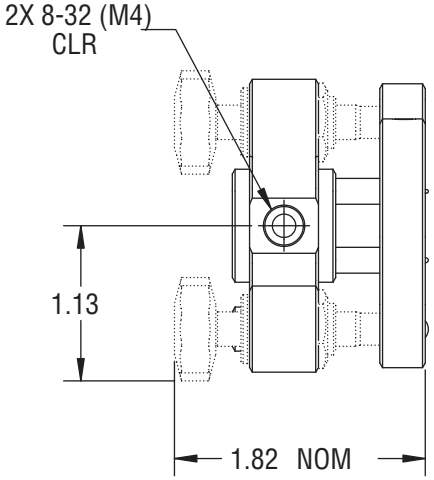
2X 8-32 (M4)
CLR
1.13
1.82 NOM

Newport