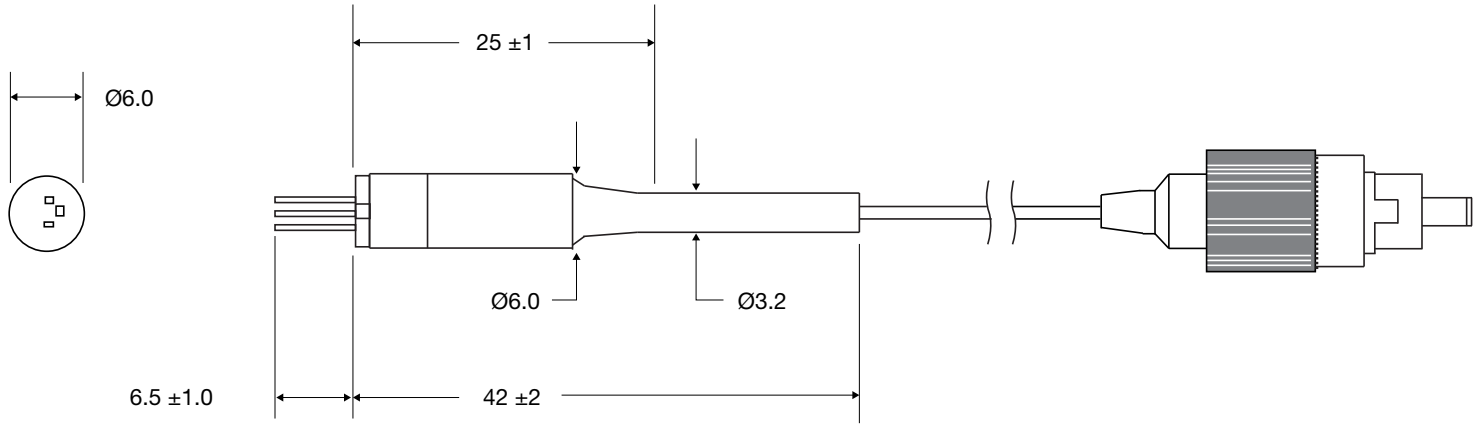

Newport™